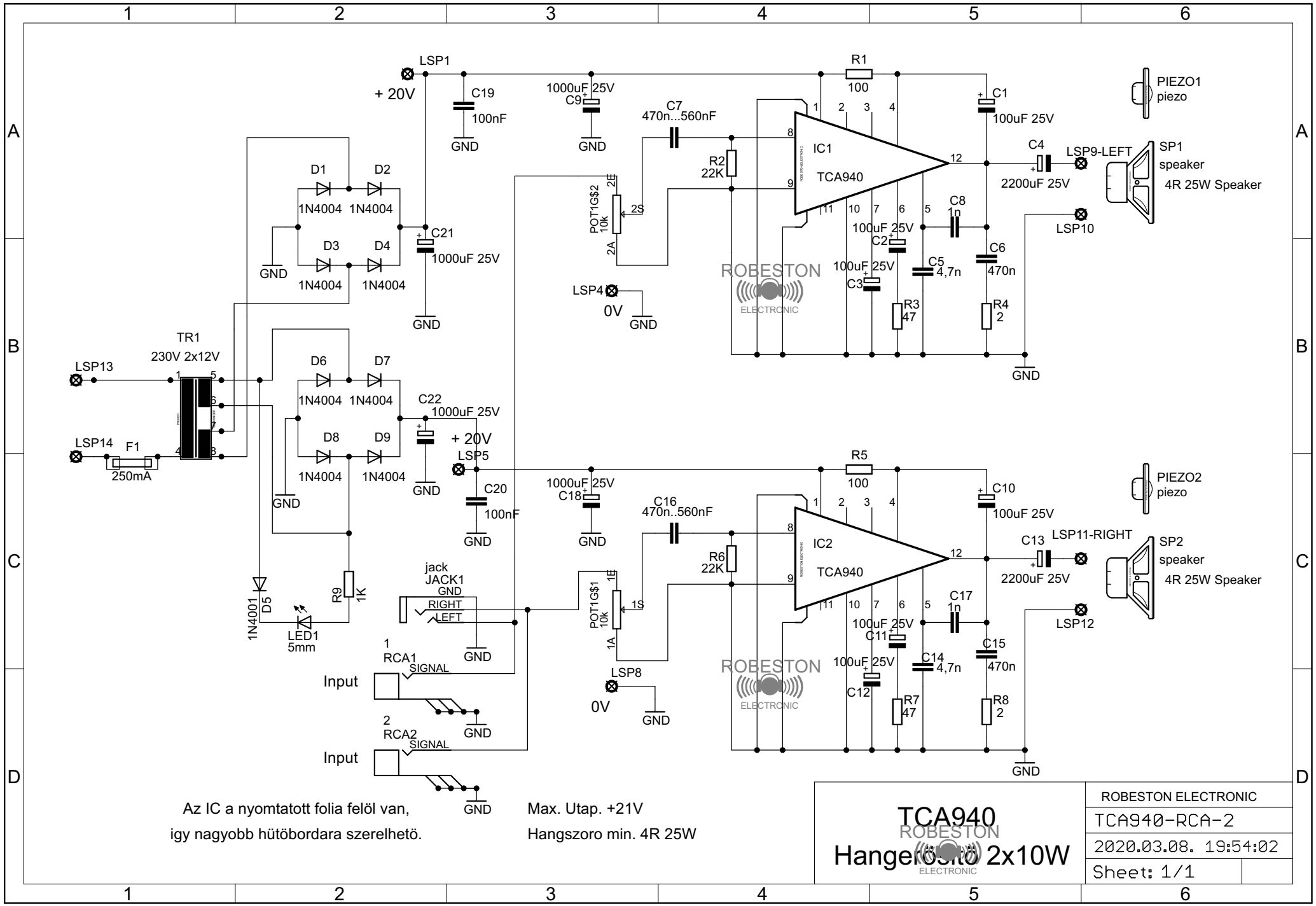

Az IC a nyomtatott folia felöl van,
igy nagyobb hütöbordara szerelhetö.

Max. Utap. +21V
Hangszoro min. 4R 25W

TCA940 Hangerősítő 2x10W	ROBESTON ELECTRONIC
	TCA940-RCA-2
	2020.03.08. 19:54:02
	Sheet: 1/1

2020.03.08. 20:03:55 f=1.04 D:_ROBESTON_PROJECT\ROBESTON_PROJECT\HANGTECHNIKA\TCA940\TCA940-RCA-2.sch (Sheet: 1/1)